A/S-Steckverbinder, Vxx-M12 Vxx, Doppelmagnetventiladapter

Technische Information

Produktbeschreibung	
Bestellbezeichnung	**VAD M12 1A-VAD 1A-1-3**
Beschreibung	Doppelmagnetventiladapter (ein Ventiladapter mit integriertem M12-Einbaustecker) nach DIN EN 175301-803, Bauform A, mit LED-Funktionsanzeige und Varistor als Schutz gegen Überspannungen, Erdanschluss gebrückt
RoHS (2011/65/EU)	ja
(Bauart)-Norm	DIN EN 175301-803 (Ventilstecker), IEC 61076-2-101 (M12)
Zulassungen	–
Technische Daten	
Umgebungstemperatur	-25 °C bis +80 °C
Gehäusematerial/Griffkörper	TPU, selbstverlöschend
Kontaktträgermaterial	VAD: PBT, M12: PA
Kontaktmaterial/Oberflächenveredelung	VAD: CuZn, vernickelt und verzinnt, M12: CuZn, unternickelt und vergoldet
Material Verschraubung	CuZn, vernickelt
Mechanische Daten	
Schutzart	IP67 (Nur im verschraubten Zustand mit den dazugehörigen Gegenstücken.)
Elektrische Daten	
Durchgangswiderstand	≤ 5 mΩ
Bemessungsspannung	32 V (Varistor: 47 V bei 0,1 mA)
Bemessungsstrom	4 A
Verschmutzungsgrad	3
Zubehör	
Lieferumfang bzw. Zubehör (inkl.)	Beschriftungsschild, Schraube (montiert)
Technische Zeichnung	
	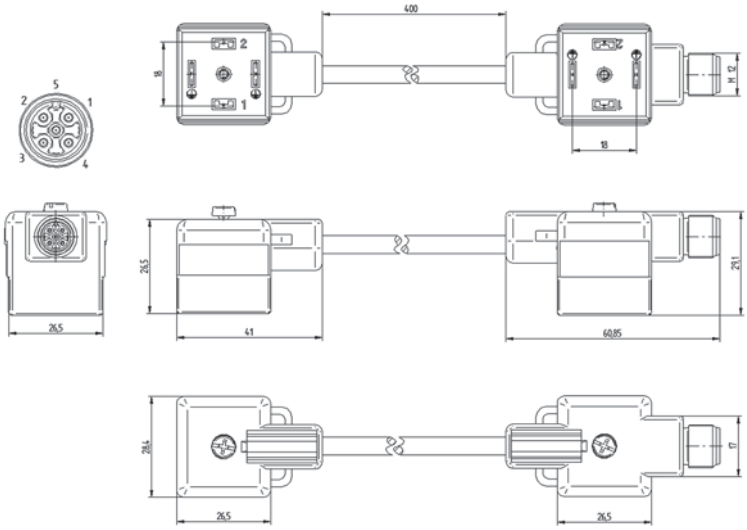

Pinbelegung

VAD M12 1A-VAD 1A-1-3

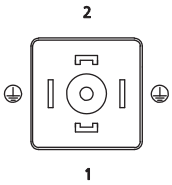

1 = braun
2 = blau
⏚ = grün/gelb

Schaltbild

VAD M12 1A-VAD 1A-1-3

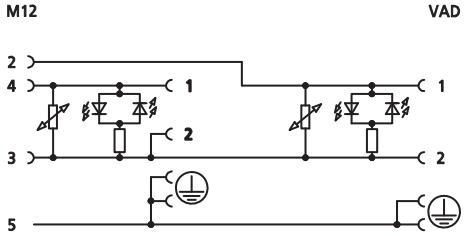

Bestellinformation

Bestell-Nr.	Bestellbezeichnung	Polzahl	Mantel	Eigenschaften
12180	VAD M12 1A-VAD 1A-1-3-226/0,4 M	3	PUR Mantel, halogenfrei, schwarz	
12181	VAD M12 1A-VAD 1A-1-3-241/0,4 M	3	PUR Mantel, halogenfrei, sf-beständig, schwarz	